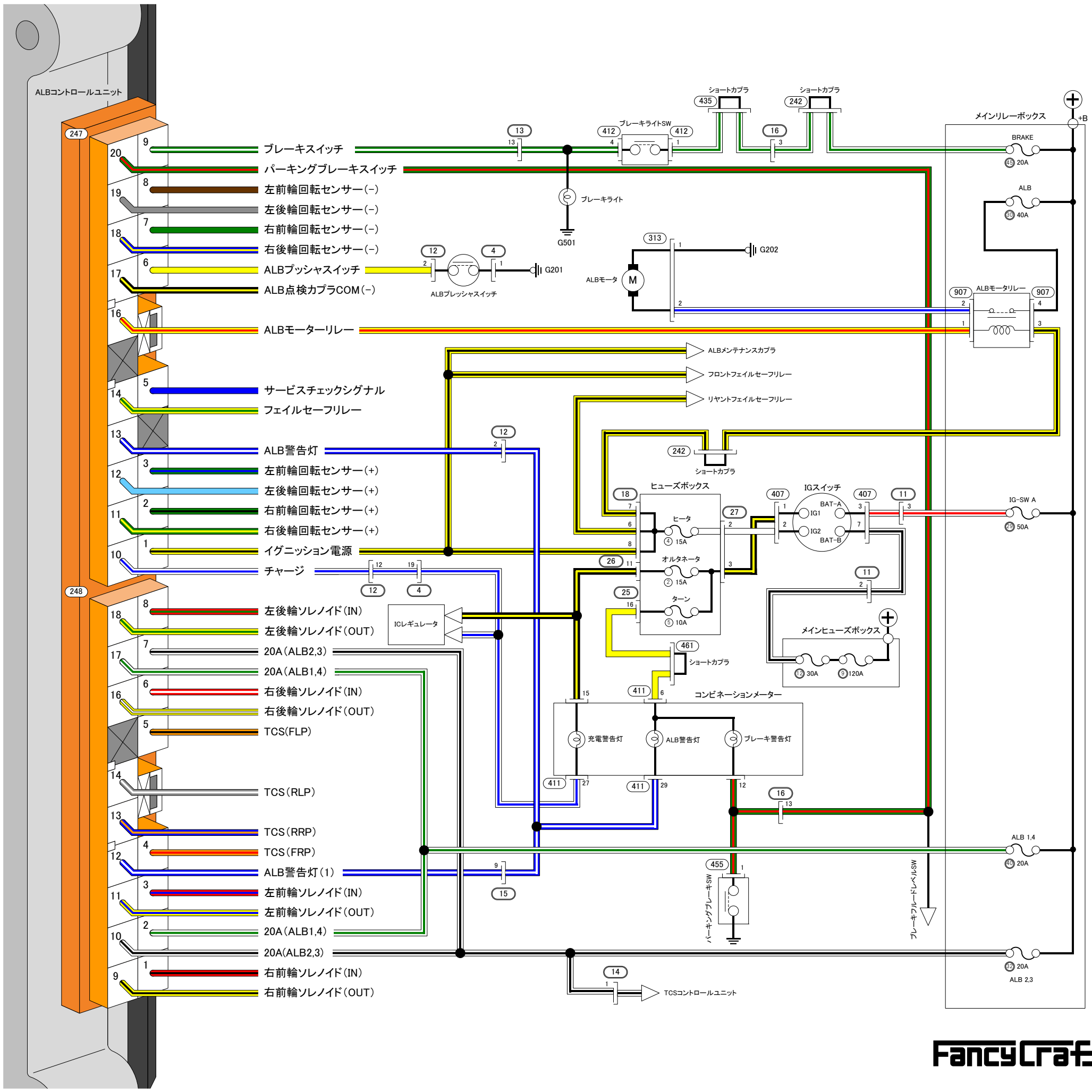
ALBコントロールユニット
247
248
ブレーキスイッチ
パーキングブレーキスイッチ
左前輪回転センサー(−)
左後輪回転センサー(−)
右前輪回転センサー(−)
右後輪回転センサー(−)
ALBプッシャスイッチ
ALB点検カプラCOM(−)
ALBモーターリレー
サービスチェックシグナル
フェイルセーフリレー
ALB警告灯
左前輪回転センサー(+)
左後輪回転センサー(+)
右前輪回転センサー(+)
右後輪回転センサー(+)
イグニッション電源
チャージ
左後輪ソレノイド(IN)
左後輪ソレノイド(OUT)
20A(ALB2,3)
20A(ALB1,4)
右後輪ソレノイド(IN)
右後輪ソレノイド(OUT)
TCS(FLP)
TCS(RLP)
TCS(RRP)
TCS(FRP)
ALB警告灯(1)
左前輪ソレノイド(IN)
左前輪ソレノイド(OUT)
20A(ALB1,4)
20A(ALB2,3)
右前輪ソレノイド(IN)
右前輪ソレノイド(OUT)
ブレーキライト
G501
ブレーキライトSW
ショートカプラ
ALBプレッシャスイッチ
G201
ALBモータ
G202
ALBモータリレー
ALBメンテナンスカプラ
フロントフェイルセーフリレー
リヤントフェイルセーフリレー
ヒューズボックス
ヒータ
15A
オルタネータ
15A
ターン
10A
IGスイッチ
BAT-A
IG1
IG2
BAT-B
ICレギュレータ
メインヒューズボックス
30A
120A
コンビネーションメーター
充電警告灯
ALB警告灯
ブレーキ警告灯
パーキングブレーキSW
ブレーキフルードレベルSW
TCSコントロールユニット
メインリレーボックス
+B
BRAKE
20A
ALB
40A
IG-SW A
50A
ALB 1,4
20A
20A
ALB 2,3

FancyCraft